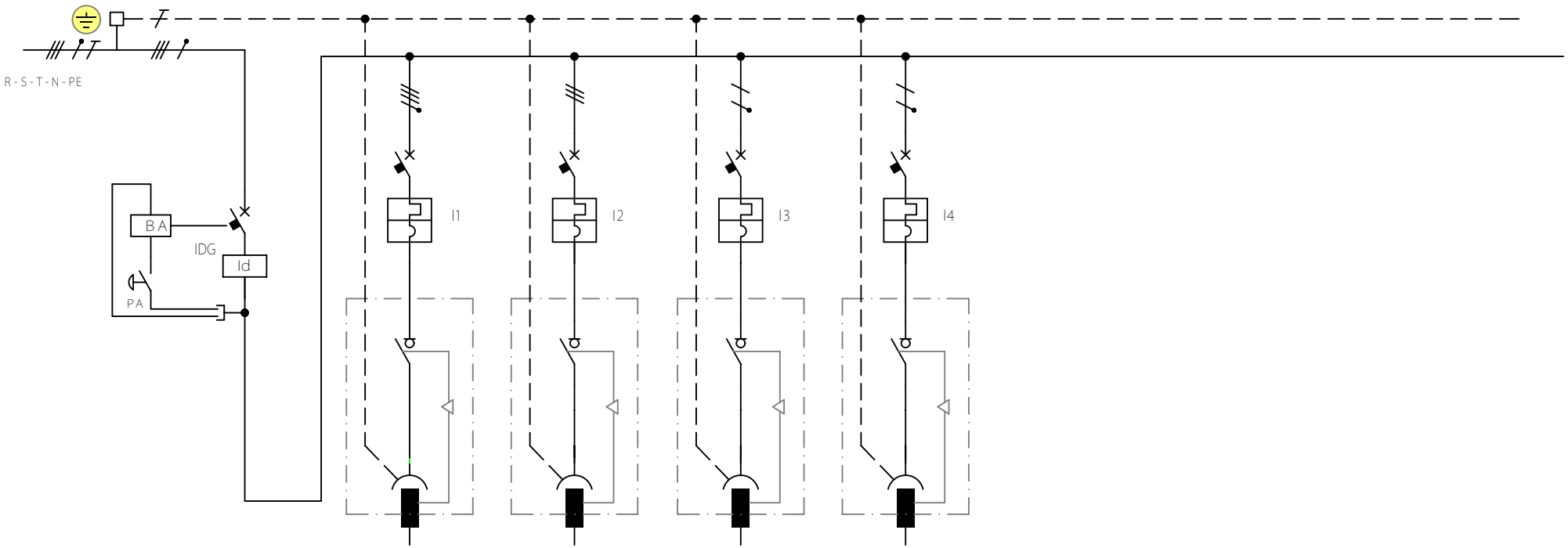

	DENOMINAZIONE		Int.Aut. Diff.		Presa 1		Presa 2		Presa 3		Presa 4									
INTERRUTTORE	MAGNETOTERMICO:																			
	POLI	In (A)			4	32	3	32	1N	16	1N	16								
	Ith (A)	Pdi (kA)			32	10	32	10	16	4,5	16	4,5								
	Im (A)				320		320		160		160									
	DIFFERENZIALE:																			
	POLI	In (A)	4	63																
	Idn (A)		0,03 cl.A																	
PRESA	POLI PRESA:				3F+N+T 32A		3F+T 32A		F+N+T - 16A		F+N+T 16A									
	INT. MAGNETOTERM.:																			
	POLI	In (A)																		
	Ith (A)	Pdi (kA)																		
	Im (A)																			
	FUSIBILI:																			
	TIPO	In (A)																		

ELETTROAPPARECCHIATURE
FRIGGERI
via G. Galilei, 37/b 42027 Montecchio Emilia (RE)
tel. 0522.864644 fax 0522.866145
e-mail: info@friggeri.com web: www.friggeri.com

QUADRO TIPO: PI-DS110002SP

POTENZA QUADRO: 18kW

MATRICOLA:

Nome file: PI-DS110002SP

Foglio: 1 | Sg. Foglio: /

Non e' permesso consegnare a terzi o riprodurre questo documento ne' utilizzarne il contenuto o renderlo comunque noto a terzi senza la nostra autorizzazione esplicita. Ogni infrazione comporta il risarcimento dei danni subiti.